SG 4900

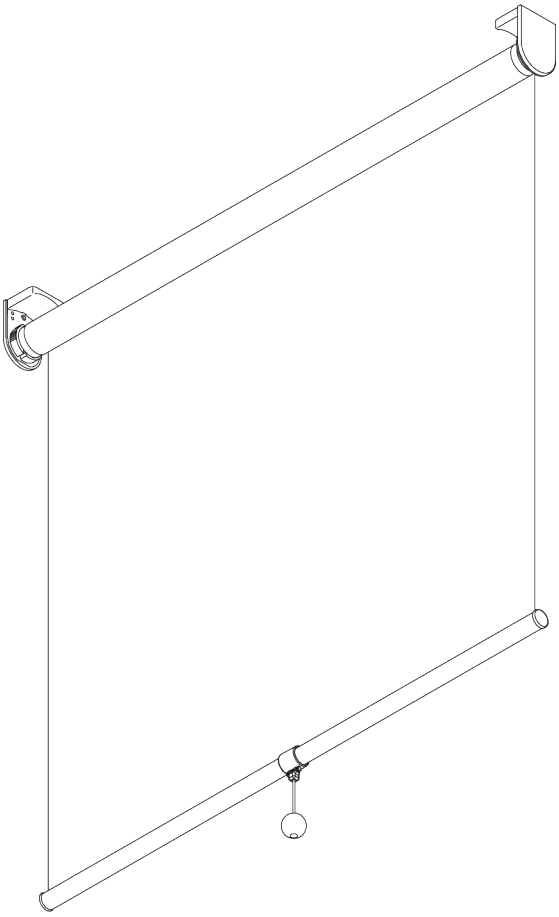

PRODUCT INFORMATION / 製品情報【海外取寄せ品】

- **操作方法:** スプリング操作
- **製作範囲:** *S(スモール) - M(ミディアム)*
- **設置範囲:** 天井、正面壁、カーテン&ブラインドボックス
- **カラー:** ブラケットカバー - ホワイト、ブラック ・ ボトムバー - シルバー、ホワイト、ブラック
- **ファブリック:** サイレントグリスファブリックコレクションをご参照ください

Features / 特徴:

- スピードコントローラーによる上昇スピードの制御
- ストップクラッチによる任意位置の停止機能
- 設置が容易なクリックインブラケット
- 上下限のエンドストップ機能
- オプションにてインスターレーションレールの利用が可

06/2025/V1

SilentGliss

SYSTEM SPECIFICATIONS / システム仕様

A. SYSTEM DIMENSIONS / システム寸法範囲

2 m

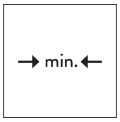

30 cm

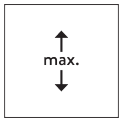

3 m

6 m²

2.2 kg

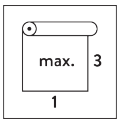

推奨される幅/高さの
最大比率 *1:3*

B. PROFILE / レール

レールの情報

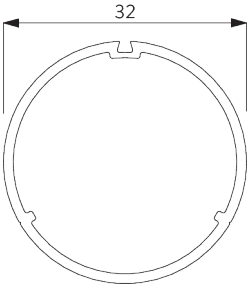

SG 4227
チューブ ø 32 ㎜

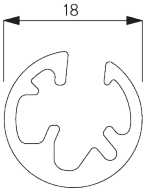

SG 10872
ボトムバー

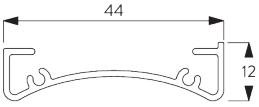

SG 10534
インスタレーションレール

<link href="moz-extension:// b4f855fb-bf5a-426f-bf38-a92690296a64/ skin/ s3gt_tooltip_mini.css" rel="stylesheet" type="text/css" /><style media="print" type="text/ css">#s3gt_translate_tooltip_mini { display: none ! important; }</ style>

C. HOW TO MEASURE / 測定方法

ブラケットカバー含む。

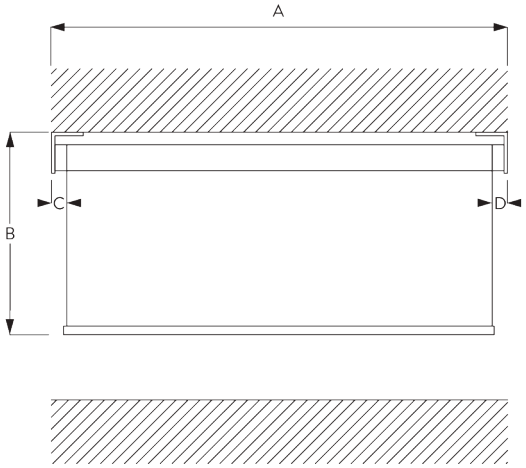

A: 製品幅
B: 製品高さ
C: 左サイドのライトギャップ*: 15 mm*
D: 右サイドのライトギャップ*: 15 mm*

注意：
すべての測定値には、片側のブラケットカバーに*2mm*が含まれています。

FITTING / 設置範囲

A. FITTING INFORMATION / 設置範囲情報

詳細な設置情報については、当社へお問い合わせください。

ブラケット類の位置

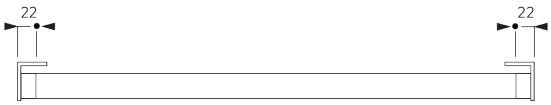

ブラケット *(*正面壁付 / 天井付*)*

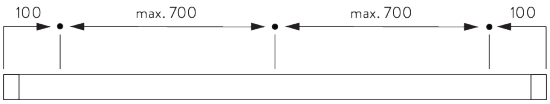

インスタレーションレール *SG 10534 (*正面壁付 / 天井付*)*

B. CEILING FITTING / 天井設置

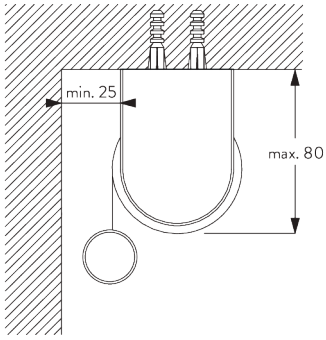

両サイドのブラケット

ブラケット *SG 10989:* 巻き上げ方向は窓側
ブラケット *SG 10991:* 巻き上げ方向は室内側
ブラケット *SG 10987*

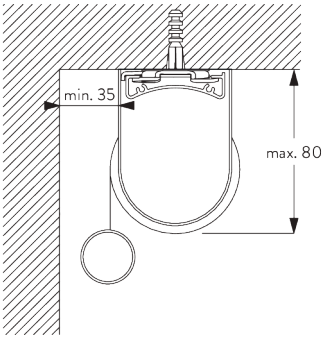

インスタレーションレール SG 10534 & クランプ SG 3033 or SG 3044

ブラケット *SG 10989:* 巻き上げ方向は窓側
ブラケット *SG 10991:* 巻き上げ方向は室内側
ブラケット *SG 10987*

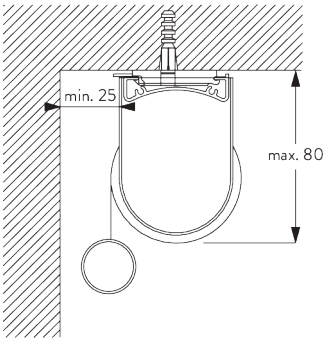

インスタレーションレール SG 10534 & ブラケット SG 10539

ブラケット *SG 10989:* 巻き上げ方向は窓側
ブラケット *SG 10991:* 巻き上げ方向は室内側
ブラケット *SG 10987*

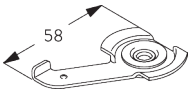

SG 3033
クランプ

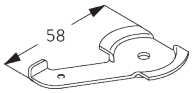

SG 3044
クランプ

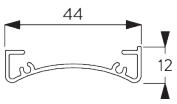

SG 10534
インスタレーションレール

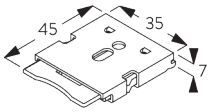

SG 10539
ブラケット

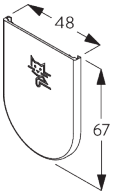

SG 10574
ブラケットサイドカバー

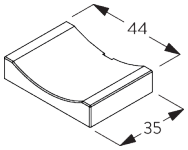

SG 10575
ブラケットトップカバー

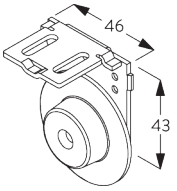

SG 10987
ブラケット

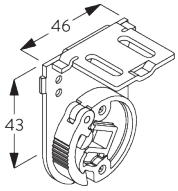

SG 10989
ブラケット

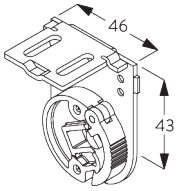

SG 10991
ブラケット

C. WALL FITTING / 正面壁設置

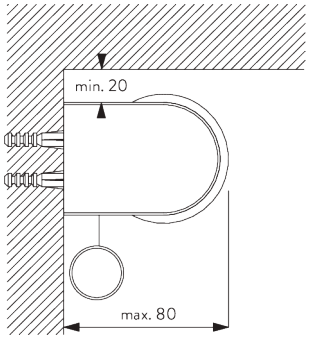

両サイドのブラケット

ブラケット *SG 10990:* 巻き上げ方向は窓側
ブラケット *SG 10992:* 巻き上げ方向は室内側
ブラケット *SG 10987*

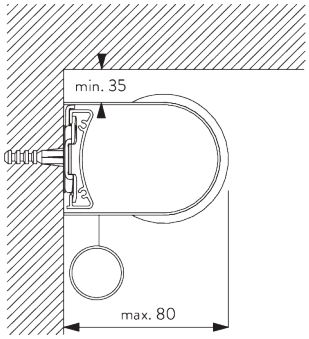

インスタレーションレール SG 10534 & クランプ SG 3033 or SG 3044

ブラケット *SG 10990:* 巻き上げ方向は窓側
ブラケット *SG 10992:* 巻き上げ方向は室内側
ブラケット *SG 10987*

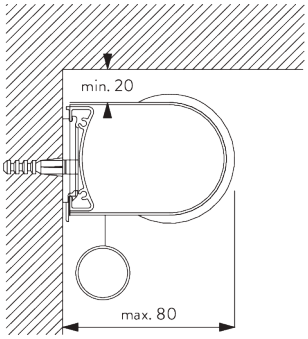

インスタレーションレール *SG 10534* & ブラケット *SG 10539*

ブラケット *SG 10990:* 巻き上げ方向は窓側
ブラケット *SG 10992:* 巻き上げ方向は室内側
ブラケット *SG 10987*

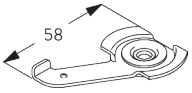

SG 3033
クランプ

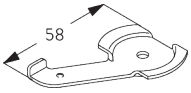

SG 3044
クランプ

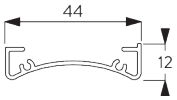

SG 10534
インスタレーションレール

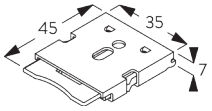

SG 10539
ブラケット

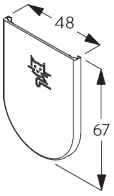

SG 10574
ブラケットサイドカバー

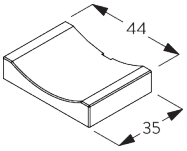

SG 10575
ブラケットトップカバー

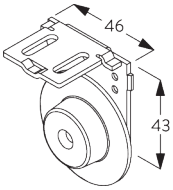

SG 10987
ブラケット

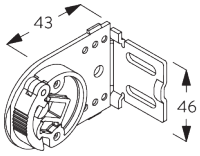

SG 10990
ブラケット

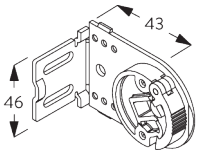

SG 10992
ブラケット

D. RECESS FITTING / リセスフィッティング

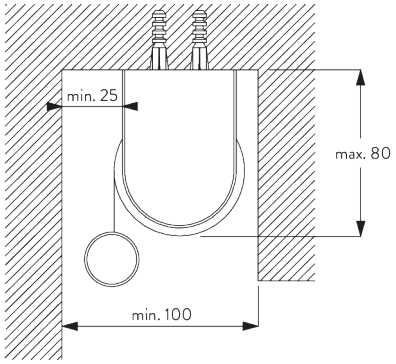

両サイドのブラケット

ブラケット *SG 10989:* 巻き上げ方向は窓側
ブラケット *SG 10991:* 巻き上げ方向は室内側
ブラケット *SG 10987*

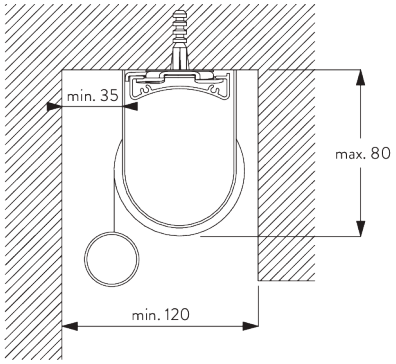

インスタレーションレール SG 10534 & クランプ SG 3033 or SG 3044

ブラケット *SG 10989:* 巻き上げ方向は窓側
ブラケット *SG 10991:* 巻き上げ方向は室内側
ブラケット *SG 10987*

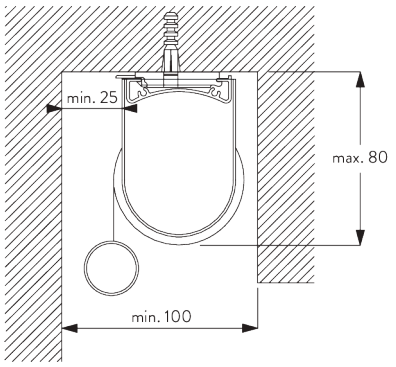

インスタレーションレール SG 10534 & クランプ SG 3033 or SG 3044

ブラケット *SG 10989:* 巻き上げ方向は窓側
ブラケット *SG 10991:* 巻き上げ方向は室内側
ブラケット *SG 10987*

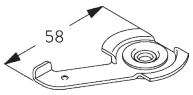

SG 3033
クランプ

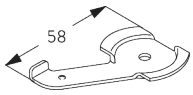

SG 3044
クランプ

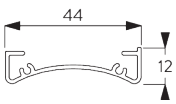

SG 10534
インスタレーションレール

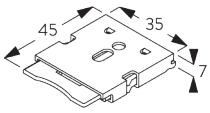

SG 10539
ブラケット

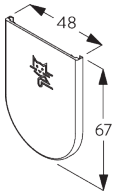

SG 10574
ブラケットサイドカバー

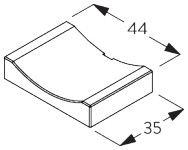

SG 10575
ブラケットトップカバー

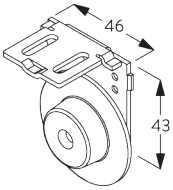

SG 10987
ブラケット

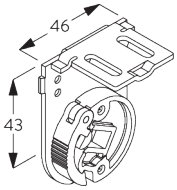

SG 10989
ブラケット

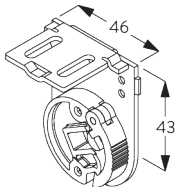

SG 10991
ブラケット

SYSTEM OPTIONS / システムオプション

A. FABRIC ROLL-OFF / ファブリックの 降下方向

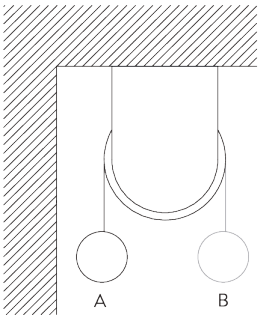

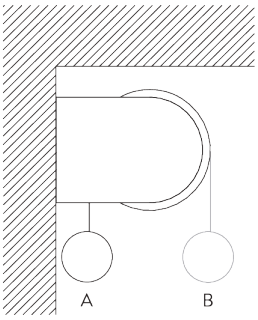

*A:*ファブリックを窓側から降下 *(*標準*)*
*B:*ファブリックを室内側から降下 *(*オプション*)*

B. INSTALLATION PROFILE / インスタレーションレール

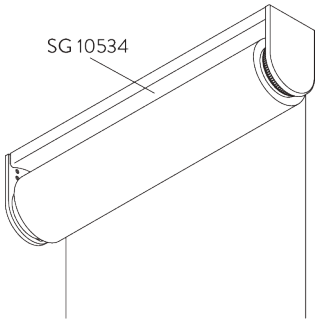

C. ADJUSTABLE END STOP / 調整可能な 停止位置機能

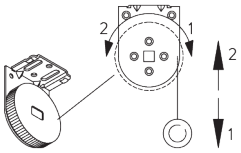

D. TWO SINGLE SYSTEMS SIDE-BY-SIDE / 製品 2台の連結

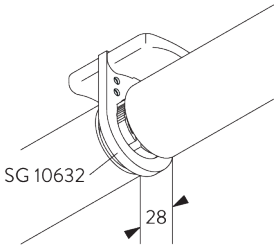

Additional parts / 追加部品*:*

– 1x SG 10632 コネクションブラケットカバー

E. CHILD SAFETY PULL BALL SET / チャイルドセーフ ティ仕様

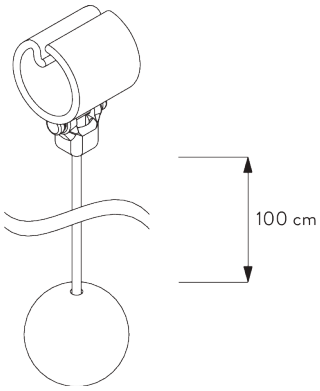

チャイルドセーフティ プルボールセット *SG 10765*

PARTS / 部品

A. STANDARD PARTS / 標準部品

SG 4214
スプリング *C 552* ㎜

SG 4226
ダブルテープ *30* ㎜

SG 4227
チューブ *ø 32* ㎜

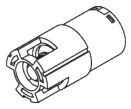
SG 4228
スピードコントローラー ライト

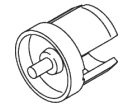
SG 4231
チューブアダプター

SG 10574
ブラケットサイドカバー

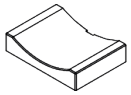
SG 10575
ブラケットトップカバー

SG 10668
PVC ストリップ *10 mm*

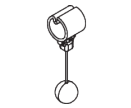
SG 10765
チャイルドセーフティ プルボールセット

SG 10872
ボトムバー

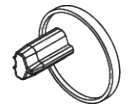
SG 10874
エンドカバー

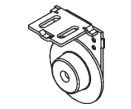
SG 10987
ブラケット

SG 10989
ブラケット

B. OPTIONAL PARTS / オプション部品

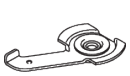
SG 3033
クランプ

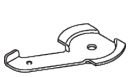
SG 3044
クランプ

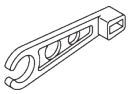
SG 4211
ワインダー

SG 4212
スプリング *A 365* ㎜

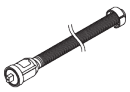
SG 4213
スプリング *B 442* ㎜

SG 4215
スプリング *D 612* ㎜

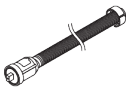
SG 4216
スプリング *E 502* ㎜

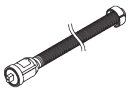
SG 4217
スプリング *F 612* ㎜

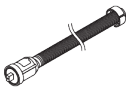
SG 4218
スプリング *Y-2 198* ㎜

SG 4377
エンドストップ

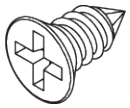
SG 10139
+サラネジ *2.9* x *6.5*

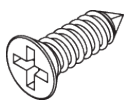
SG 10498
+サラネジ *2.9x9.5*

SG 10534
インスタレーションレール

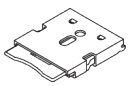
SG 10539
ブラケット

SG 10632
コネクションブラケットカバー

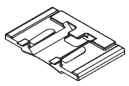
SG 10690
スペーサー

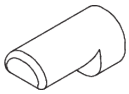
SG 10707
エンドストップ

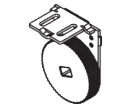
SG 10988
ブラケットエンドストップ

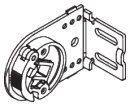
SG 10990
ブラケット

SG 10991
ブラケット

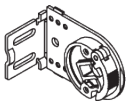
SG 10992
ブラケット