SG 4970

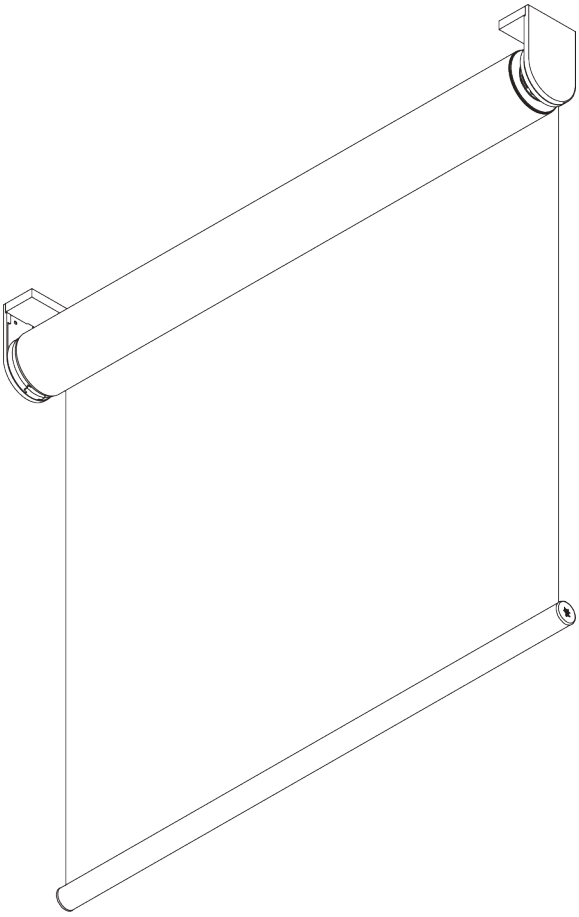

PRODUCT INFORMATION / 製品情報【海外取寄せ品】

- **操作方法:** 電動操作
- **製作範囲:** *M(ミディアム) - L(ラージ)*
- **設置範囲:** 天井、正面壁、カーテン&ブラインドボックス
- **カラー:** ブラケットカバー & ボトムバー - シルバー、ホワイト、ブラック
- **ファブリック:** サイレントグリスファブリックコレクションをご参照ください

Features / 特徴:

- 静音なモーターを搭載
- 低速停止機能
- オプションによる多彩な制御対応
- 製品*2set*の連結が可能
- 設置が容易なクリックインブラケット
- オプションにてインスターレーションレールの利用が可能

06/2025/V1

SilentGliss

SYSTEM SPECIFICATIONS / システム仕様

A. SYSTEM DIMENSIONS / システム寸法範囲

単一システム: *3.4 m*
ダブルシステム: *6.8 m*

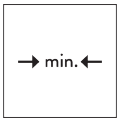

*65 cm**
*モーター仕様表を ご参照ください

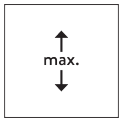

5 m

単一システム: *17 m²*
ダブルシステム: *34 m²*

10 kg

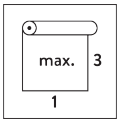

推奨される幅/高さの最大比率 *1:3*

B. PROFILE / レール

レールの情報

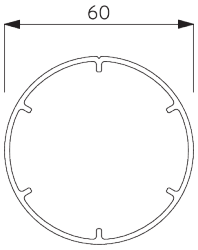

SG 11037
チューブ *ø 60* ㎜

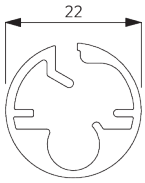

SG 10760
ボトムバー

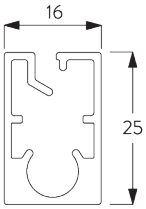

SG 10770
ボトムバー

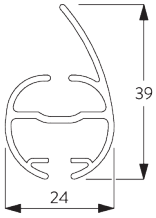

SG 4903
ボトムバー

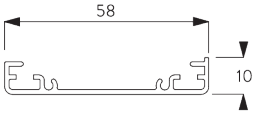

SG 11181
インスタレーションレール

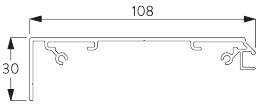

SG 11530
フェイシアレール *110 mm*

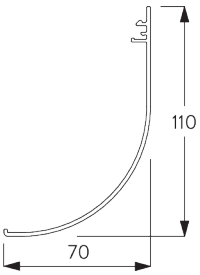

SG 11531
フェイシアラウンドカバー *110 mm*

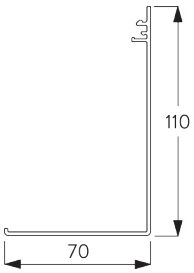

SG 11532
フェイシアスクエアカバー *110 mm*

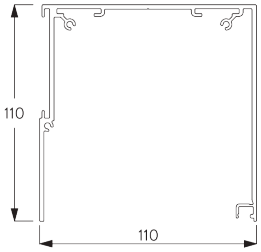

SG 11533
ボックスカバー *110 mm*

SG 11534
ボックスカバー *110 mm*

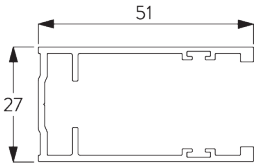

SG 11542
サイドガイドチャンネル

C. HOW TO MEASURE / 測定方法

ブラケットカバー含む

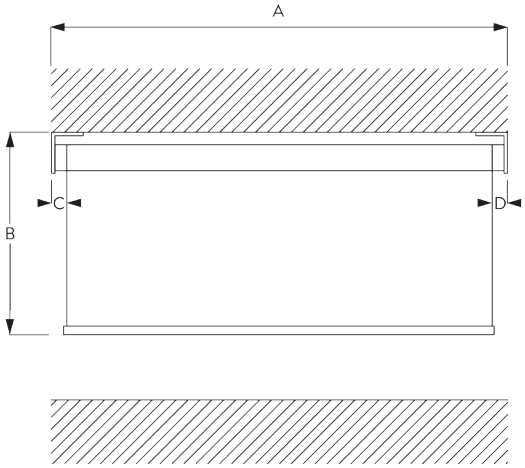

A: 製品幅
B: 製品高さ
C: ライトギャップ*: 18 mm*
D: ライトギャップ操作側*: 25 mm*

注意*:*
ライトギャップは、モーター仕様によって異なりますのでリストを参照してください。
すべての測定値には、片側のブラケットカバーに
*2 mm*が含まれています。

Fascia & Box / フェイシア & ボックス

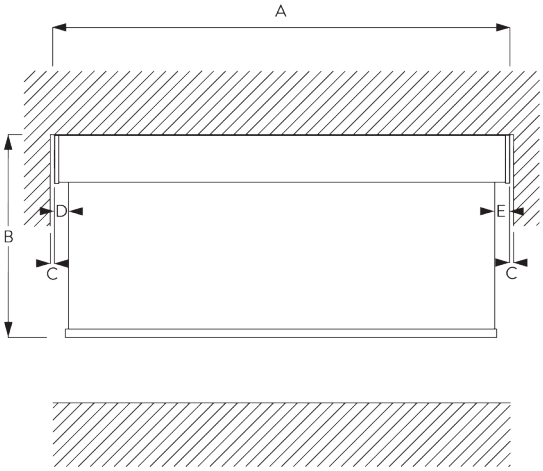

A: 製品幅
B: 製品高さ
C: ギャップ：最小 *10 mm*（カバー使用時)*
D: ライトギャップ：*20 mm*
E: ライトギャップ操作側：*27 mm*

注意*:*
異なるライトギャップはモーターの仕様を参照してください。
*壁とシステムの間のギャップを減らすために、フェイシアをシステムよりも広くすることができます。

フェイシア / サイドガイド チャンネル付きボックス - SG 11542

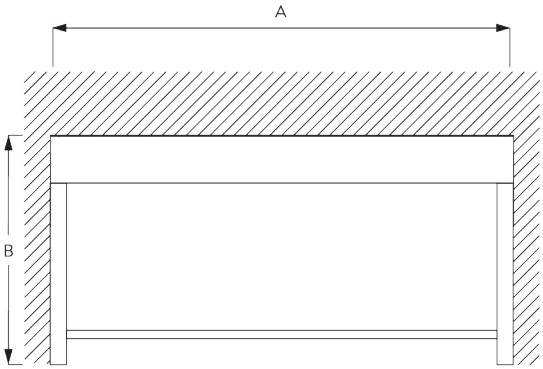

A: 製品幅
B: 製品高さ

FITTING / 設置範囲

A. FITTING INFORMATION / 設置範囲情報

詳細な設置情報については、当社へお問い合わせください。

ブラケット類の位置

ブラケット (正面壁付 / 天井付)

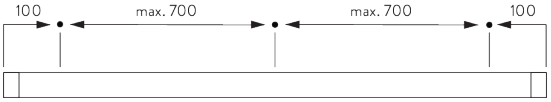

フェイシア / ボックス & インスタレーション
レール *SG 11181* (正面壁付 / 天井付)

B. CEILING FITTING / 天井設置

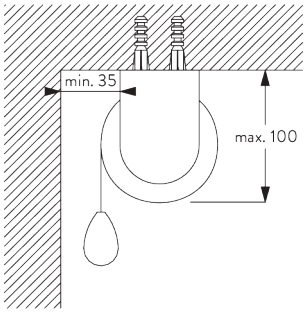

両サイドのブラケット

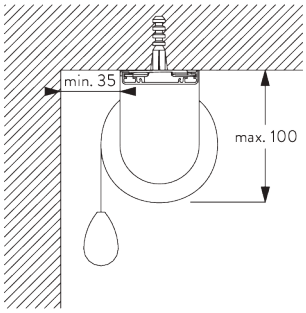

インスタレーションレール *SG 11181* & クランプ *SG 11180*

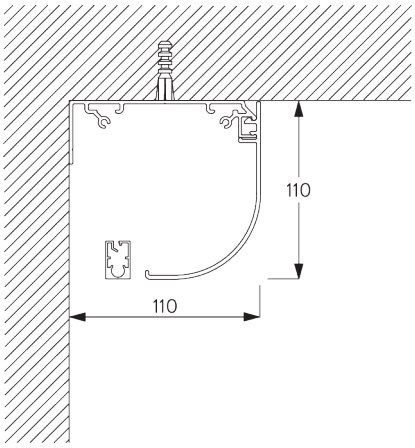

フェイシアラウンド

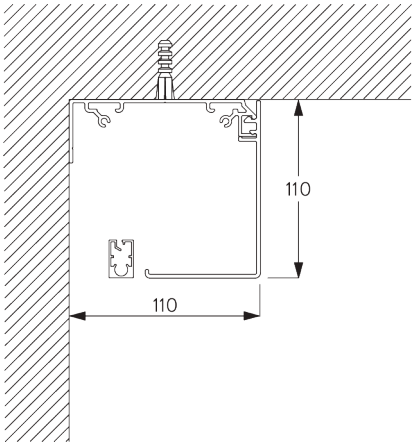

フェイシアスクエア

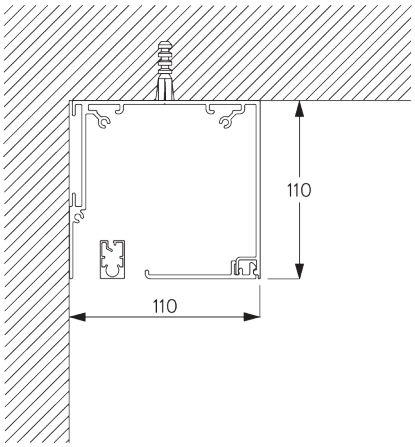

ボックス

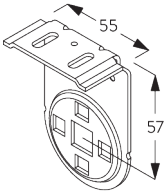

SG 11172
ブラケット

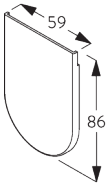

SG 11173
ブラケットカバー

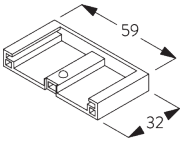

SG 11174
ブラケットカバー

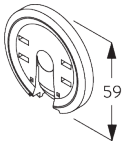

SG 11175
クリックフランジ

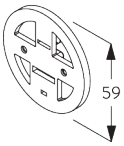

SG 11177
モーターサポート

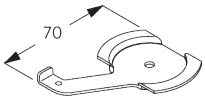

SG 11180
クランプ

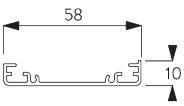

SG 11181
インスタレーションレール

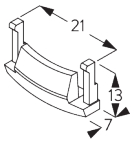

SG 11179
カバー

C. WALL FITTING / 正面壁設置

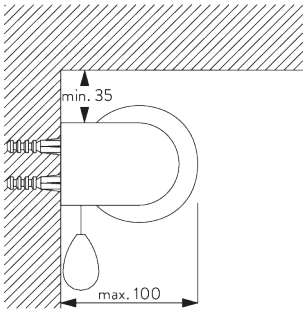

両サイドのブラケット

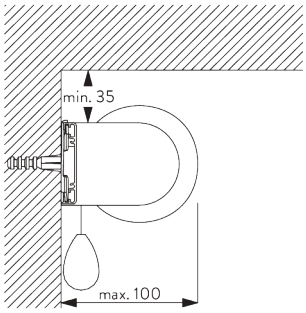

インスタレーションレール *SG 11181* & クランプ *SG 11180*

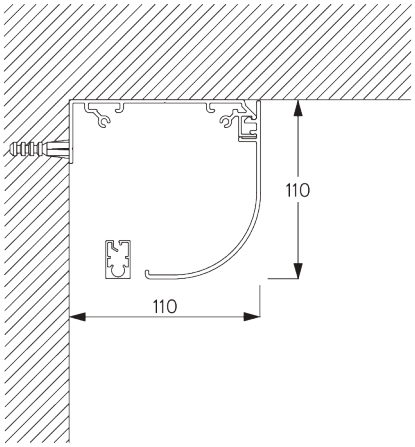

フェイシアラウンド

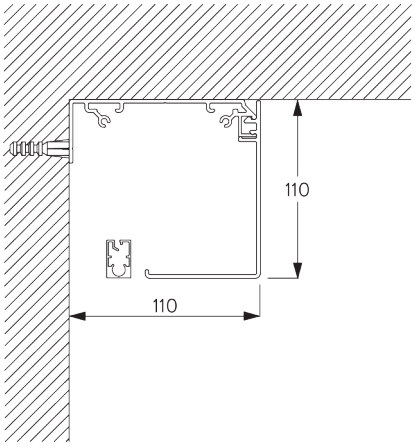

フェイシアスクエア

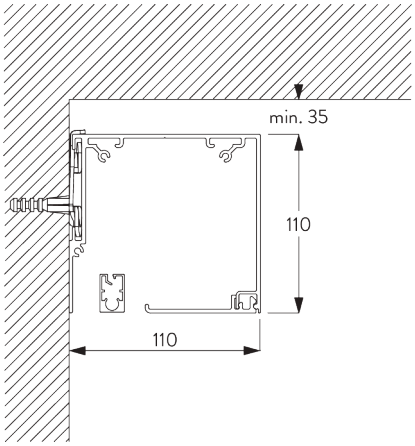

ボックス & クランプ *SG 11180*

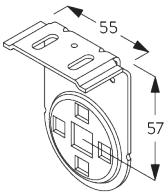

SG 11172
ブラケット

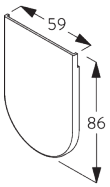

SG 11173
ブラケットカバー

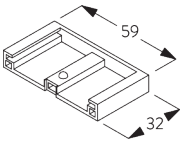

SG 11174
ブラケットカバー

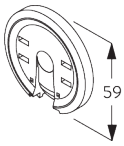

SG 11175
クリックフランジ

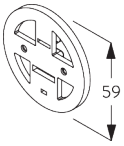

SG 11177
モーターサポート

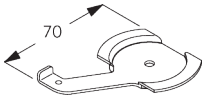

SG 11180
クランプ

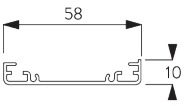

SG 11181
インスタレーションレール

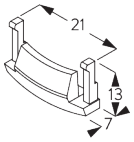

SG 11179
カバー

D. RECESS FITTING / リセスフィッティング

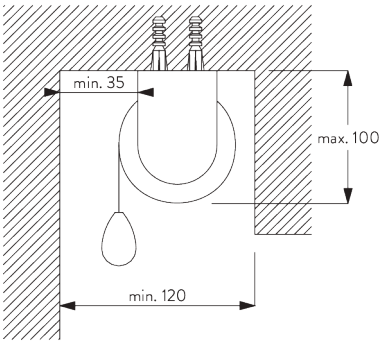

両サイドのブラケット

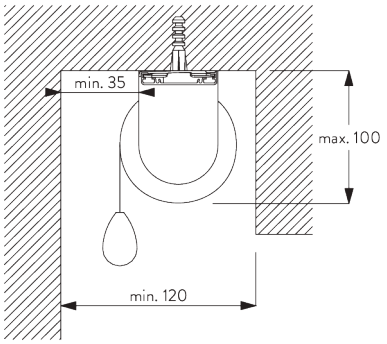

インスタレーションレール *SG 11181* & クランプ *SG 11180*

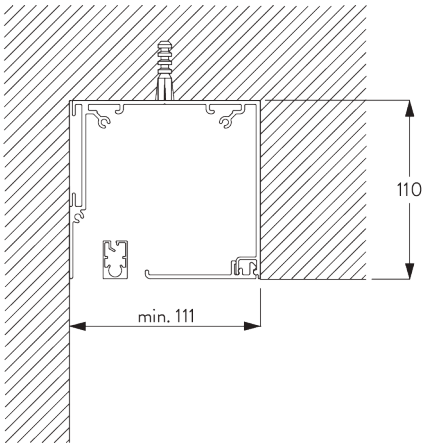

ボックス

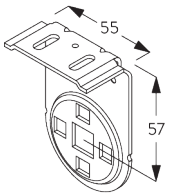

SG 11172
ブラケット

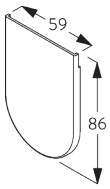

SG 11173
ブラケットカバー

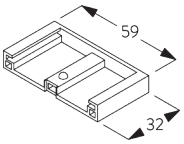

SG 11174
ブラケットカバー

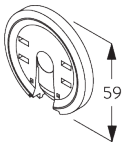

SG 11175
クリックフランジ

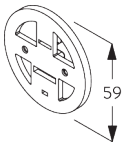

SG 11177
モーターサポート

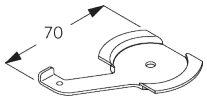

SG 11180
クランプ

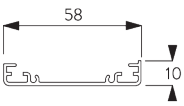

SG 11181
インスタレーションレール

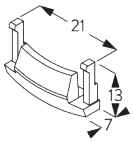

SG 11179
カバー

E. FITTING WITH SIDE GUIDE OPTION / サイドガイド オプションとの 組合せ

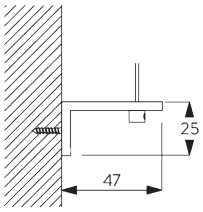

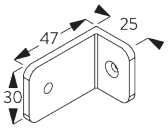

SG 3036
ブラケット *47* ㎜

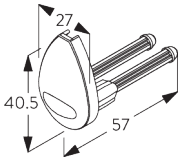

SG 4944
サイドガイドエンドカバー

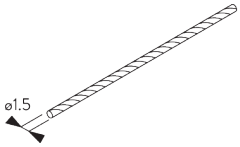

SG 4948
サイドガイドワイヤー *ø 1.5* ㎜

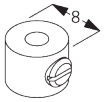

SG 8249
サイドガイドデバイス

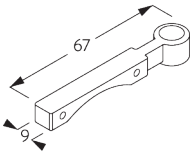

SG 11182
サイドガイドワイヤー ホルダー

SYSTEM OPTIONS / システムオプション

A. FABRIC ROLL-OFF / ファブリックの 降下方向

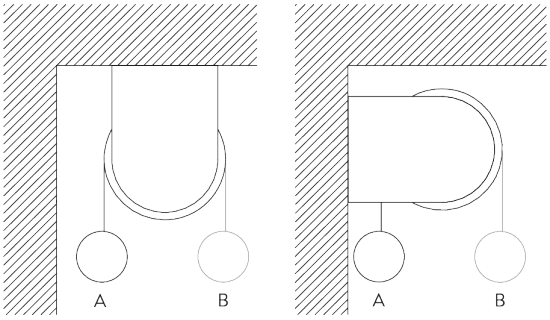

*A:*ファブリックを窓側から降下 *(*標準*)*
*B:*ファブリックを室内側から降下 *(*オプション*)*

B. INSTALLATION PROFILE / インスタレーション レール

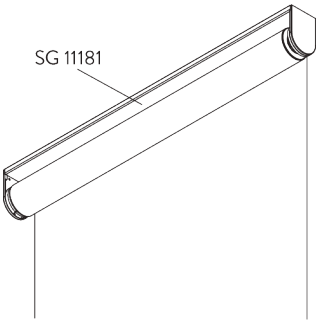

C. SIDE GUIDES / サイドガイド仕様

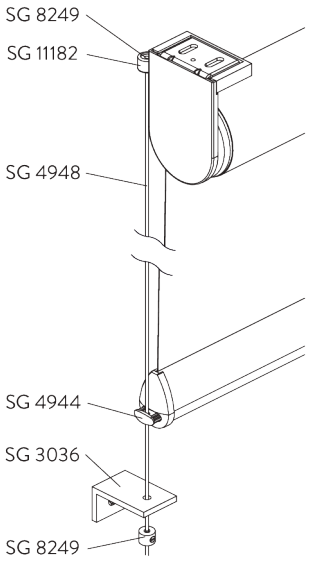

Additional parts / 追加部品*:*

- *2x SG 3036* ブラケット
- *2x SG 4944* サイドガイドエンドカバー
- *2x SG 4948* サイドガイドワイヤー *ø 1.5 mm*
- *4x SG 8249* サイドガイドデバイス
- *2x SG 11182* サイドガイドワイヤーフォルダー

Note / 注意*:*

- サイドガイドオプションを使用すると、ライトギャップが増加します
- 垂直から最大*15°*
- ボトムバー *SG 4903* のみ適用可能

D. TWO CONNECTED SYSTEMS / 製品2台の連結＆連動仕様

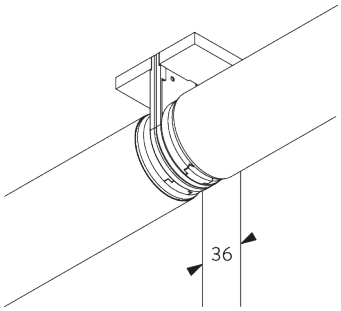

Additional parts / 追加部品*:*

- *1x SG 11175* クリックフランジ
- *1x SG 11183* コネクティングボルト
- *2x SG 11184* コネクションブラケットカバー
- *1x SG 11195* コネクティングチューブアダプター

E. FASCIA & BOX / フェイシア & ボックス

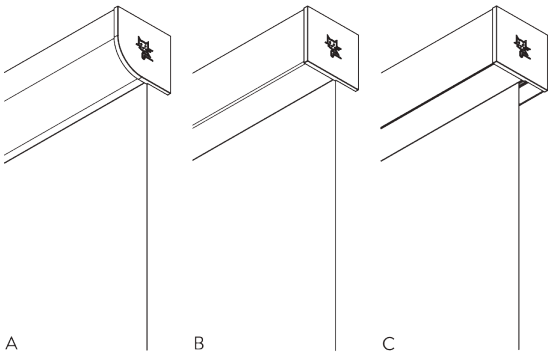

*A:*フェイシアラウンド
*B:*フェイシアスクエア
*C:*ボックス

サイズ*:*

- *110 x 110 mm*

Note / 注意*:*

- ボトムバー *SG 10770* のみ適用可能
- 接続されたシステムでは不可能
- リクエストに応じて、*1*つのフェイシアを備えた*2*つのシステムが可能

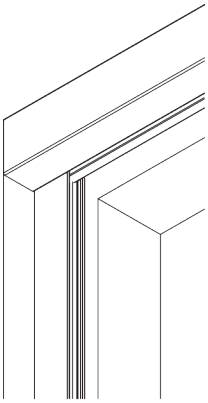

フェイシアまたはボックスで使用するオプションのサイドガイドチャネル *SG 11542*。

Note / 注意:

– 枠内取り付けのみに設置可能

– ボックス：リセスフィッティングのみ

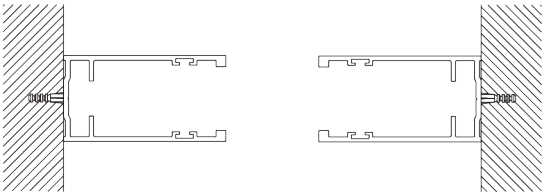

MOTOR & CONTROLS / モーター & コントロール

A. MOTOR FEATURES / モーターの特徴

Motor / モーター	25-Series SG 11625
Motor Features / モーターの特徴	
Soft stop / ソフトストップ機能	●
Electronic end-stop / 端部自動停止機能	●
Electronic revolution counter (unlimited revolution) / 回転式リミットカウンター	●
Parallel wiring possible without additional relays / リレーを追加することなく並列配線が可能	●
Disconnectable motor cable / 着脱可能なモーターケーブル	●
IP class / IP クラス	IP 30
Control Features / 制御の特徴	
Mains power control / 主電源制御	●
Suitable for most major home automation systems (with suitable interface) / 一般的なホームオートメーションによる制御が可能	●

B. MOTOR SPECIFICATIONS / モーター仕様

Motor / モーター	ライトギャップ * D = モーター側	製品最小寸法	電圧 AC	電流	周波数	回転速度 / 分
25-Series						
SG 11625	C: 18 mm / D: 25 mm	87 cm	100-240 V AC	0.8 A	50-60 Hz	32 rpm

*フェイシアとボックスのライトギャップ: C +2 mm / D +2 mm

C. OPERATING METHODS / 操作方法

詳しくは*Silent Gliss*にお問い合わせください。

壁固定スイッチ

システムは壁固定スイッチによって作動させることができます。

リモコン制御

様々なリモコン制御の利用が可能です

D. WIRING DIAGRAMS / 配線図

配線図の詳細については、当社へお問い合わせください。

PARTS / 部品

A. STANDARD PARTS / 標準部品

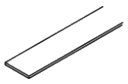

SG 4223

PVC ストリップ 14 ㎜

SG 4226

ダブルテープ *30 ㎜*

SG 10284

Oリング

SG 10760

ボトムバー

SG 10761

エンドカバー

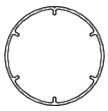

SG 11037

チューブ *ø 60 ㎜*

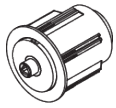

SG 11165

チューブアダプター

SG 11172

ブラケット

SG 11173

ブラケットカバー

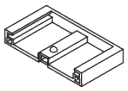

SG 11174

ブラケットカバー

SG 11175

クリックフランジ

SG 11176

チューブアダプター

SG 11177

モーターサポート

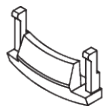

SG 11179

カバー

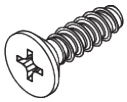

SG 11323

+サラネジ PT KA35x12 WN 1413

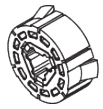

SG 11358

モータードライブ *10/20*シリーズ

B. OPTIONAL PARTS / オプション部品

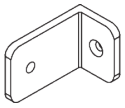

SG 3036

ブラケット *47 ㎜*

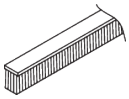

SG 4508

ブラシ *5x7 ㎜*

SG 4903

ボトムバー

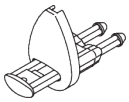

SG 4944

サイドガイドエンドカバー

SG 4948

サイドガイドワイヤー *ø 1.5 ㎜*

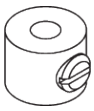

SG 8249

サイドガイドデバイス

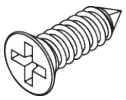

SG 10498

+サラネジ 2.9x9.5

SG 10668

PVC ストリップ 10 mm

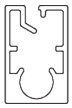

SG 10770

ボトムバー

SG 10771

エンドカバー

SG 11178

エンドカバー

SG 11180

クランプ

SG 11181

インスタレーションレール

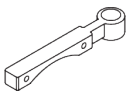

SG 11182

サイドガイドワイヤー ホルダー

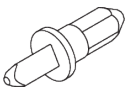

SG 11183

コネクションボルト

SG 11184

コネクションブラケットカバー

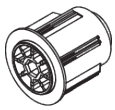

SG 11195

チューブアダプターコネクション

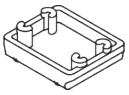

SG 11311

ブラケットスペーサー

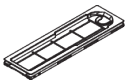

SG 11460

プラグカバー

SG 11530

フェイシアレール *110 mm*

SG 11531

フェイシアラウンドカバー *110 mm*

SG 11532

フェイシアスクエアカバー *110 mm*

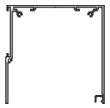

SG 11533

ボックスカバー *110 mm*

SG 11534

ボックスカバー *110 mm*

SG 11537

ブラケットカバーラウンド左 *110 mm*

SG 11538

ブラケットカバーラウンド右 *110 mm*

SG 11539

ブラケットカバースクエア左 *110 mm*

SG 11540

ブラケットカバースクエア右 *110 mm*

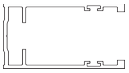

SG 11542

サイドガイドチャンネル

SG 11544

ブラケット左 *110 mm*

SG 11545

ブラケット右 *110 mm*